DE

Nachdruck und Vervielfältigungen jeder Art, auch auszugsweise, sind ohne schriftliche Genehmigung untersagt. Copyright © 1997-2013, by Bernd Jacobi - Multipick-Service.

Unauthorized Copying, Reproduction or Republishing any of the material without written consent is strictly prohibited. Copyright © 1997-2013, by Bernd Jacobi - Multipick-Service.

Reproductions de toutes sortes, y compris des extraits, sont interdites sans accord par écrit. Copyright © 1997-2013, by Bernd Jacobi - Multipick-Service.

Senza l'autorizzazione per iscritto, sono proibite qualsiasi ristampe, riproduzioni o duplicati anche per estratto. Copyright © 1997-2013, presso Bernd Jacobi - Multipick-Service.

Queda totalmente prohibida la copia de gráficos y textos sin autorización. Copyright © 1997-2013, by Bernd Jacobi - Multipick-Service.

Przedrukowywanie i kopiowanie całości bądź fragmentów bez pisemnej zgody zabronione. Copyright © 1997-2013, by Bernd Jacobi - Multipick-Service.

www.multipick.com

Multipick-Service®

Bedienungsanleitung MULTIPICK MHP II

Gültig ab: 07/2012

Originalbetriebsanleitung in deutscher Sprache. Für künftige Verwendung aufbewahren!

Vertrieb:
Multipick
Pionierstaße 6
D-53175 Bonn
Tel: +49 (0) 228-39187-0
Fax: +49 (0) 228-39187-40

Inhaltsverzeichnis **Seite**

1.0.0	**Einleitung**	2
1.1.0	**Gewährleistung**	2
1.2.0	**Haftungsausschluss**	2
1.3.0	**Bedienungsanleitung Akku- Ladegerät**	2
2.0.0	**Sicherheit - Unfallverhütung**	3
2.1.0	**Warnhinweise und besondere Angaben**	3
2.2.0	**Bestimmungsgemäße Verwendung**	3
2.3.0	**Sachwidrige Verwendung**	3
2.4.0	**Gefahrenquellen - Unfallverhütung**	5
2.4.1	**Verhalten in Notfallsituationen**	5
2.5.0	**Lärmemission**	5
3.0.0	**Technische Daten**	5
3.1.0	**Abmessungen, Gewichte etc.**	5
3.2.0	**Akku**	5
3.2.1	**Akku laden**	5
4.0.0	**CE-Zeichen**	6
5.0.0	**Lieferumfang des MULTIPICK MPH**	6
5.1.0	**Die Vorteile des MULTIPICK MHP II im Überblick**	6
5.2.0	**Garantie und Gewährleistung**	7
6.0.0	**Bedienung des MULTIPICK MHP II**	7
6.1.0	**Akku einsetzen**	7
6.2.0	**Einsetzen der Pick-Nadel**	8
6.3.0	**Arbeiten mit dem MULTIPICK MHP II**	8
6.3.1	**Ein- und Ausschalten des MULTIPICK MHP II**	8
6.3.2	**Einstellen der Amplitude**	9
6.4.0	**Pflege Ihres Geräts**	9
6.5.0	**Aufbewahrung und sorgfältiger Umgang**	9
7.0.0	**Entsorgung**	10
7.1.0	**Urheberrecht - Copyright**	10

1.0.0 Einleitung

• Diese Bedienungsanleitung muss dem Bediener jederzeit zur Verfügung stehen.

• Diese Betriebsanleitung soll es Ihnen erleichtern:
- den MULTIPICK MHP II kennenzulernen,
- den MULTIPICK MHP II bestimmungsgemäß zu verwenden,
- den MULTIPICK MHP II optimal zu nutzen.

• Diese Bedienungsanleitung sorgfältig durchlesen!
Sie enthält wichtige Hinweise um den MULTIPICK MHP II:
- sicher und
- sachgerecht zu betreiben.

• Ihre Beachtung ist die Gewähr für:
- die Sicherheit des Bedieners
- die Vermeidung von Gefahrenzuständen.
- den einwandfreien Betrieb des MULTIPICK MHP II.

• Für Schäden und Betriebsstörungen, die sich aus der Nichtbeachtung dieser Bedienungsanleitung ergeben, übernehmen wir keine Haftung.

1.1.0 Gewährleistung

Es gelten die Gewährleistungsbestimmungen, gemäß unseren allgemeinen Geschäftsbedingungen (AGB), in der zum Zeitpunkt der Lieferung gültigen Fassung.

1.2.0 Haftungsausschluss

• Eine Nutzung des MULTIPICK MHP II ohne Sachkunde bzw. Schulung / Einweisung ist nicht sinnvoll.
• Die Firma Multipick übernimmt keinerlei Haftung für Schäden und Kosten, die durch unsachgemäßen Gebrauch entstehen.
• Die Benutzung des MULTIPICK MHP II ist ausschließlich für den gewerblichen und legalen Gebrauch gestattet.

Mitgeltende Anleitungen

Bedienungsanleitung Akku- Ladegerät

ENERPOWER TI-1865L
Ladegerät für 18650/14500 Li-Ion Akkus mit GENIUS-Mikroprozessor-Steuerung
BEDIENUNGSANLEITUNG

SPEZIFIKATIONEN
· Input: DC12V / 1000mA
· Output: DC4,2V / 1000mA pro Ladeschacht
· verwendbarer Akkutyp: 18650/18500 / 14500 Li-Ion Akkus (wieder aufladbar)

LED ANZEIGE

Farbe der LED Anzeige	Status
Grün (stetig leuchtend)	kein Akku eingelegt
Rot (stetig leuchtend)	Ladevorgang läuft
Grün (stetig leuchtend)	vollständig geladen

Nachdruck und Vervielfältigungen jeder Art, auch auszugsweise, sind ohne schriftliche Genehmigung untersagt. Copyright © 1997-2013, by Bernd Jacobi - Multipick-Service.

Unauthorized Copying, Reproduction or Republishing any of the material without written consent is strictly prohibited. Copyright © 1997-2013, by Bernd Jacobi - Multipick-Service.

Reproductions de toutes sortes, y compris des extraits, sont interdites sans accord par écrit. Copyright © 1997-2013, by Bernd Jacobi - Multipick-Service.

Senza l'autorizzazione per iscritto, sono proibite qualsiasi ristampe, riproduzioni o duplicati anche per estratto. Copyright © 1997-2013, presso Bernd Jacobi - Multipick-Service.

Queda totalmente prohibida la copia de gráficos y textos sin autorización. Copyright © 1997-2013, by Bernd Jacobi - Multipick-Service.

Przedrukowywanie i kopiowanie całości bądź fragmentów bez pisemnej zgody zabronione. Copyright © 1997-2013, by Bernd Jacobi - Multipick-Service.

www.multipick.com

Rot blinkend	Kurzschluss, falsche Polarität oder defekter Akku

LADEZEITEN

Kapazität der Akkus	Ladezeiten für 1-2 Akkus
18650 / 2200mAh	2,5 Std.
18650 / 2600mAh	3 Std.
14500 / 1000mAh	1 Std.

Die Ladezeiten dienen nur als Referenz; Ladezeiten für Akkus mit anderen Kapazitäten können auf die gleiche Weise berechnet werden.

BEDIENUNG

1. Legen Sie 1 oder 2 18650 / 14500 Li-Ion Akkus in die Ladeschächte ein.
2. Achten Sie darauf, die Akkus polrichtig entsprechend der Markierungen an den Ladeschächten (Symbole + / -) einzulegen.
3. Verbinden Sie das AC-Netzteils mit dem Ladegerät und stecken Sie dann das Netzteil in eine Haushaltssteckdose. Die LED-Anzeige leuchtet nun rot und zeigt damit den ordnungsgemäßen Ladevorgang an.
4. Wenn die LED-Anzeige von Rot auf Grün wechselt, ist der Akku in dem betreffenden Ladeschacht vollständig geladen.

SICHERHEITSHINWEISE

· Bitte niemals das Ladegerät modifizieren oder auseinander bauen!
· Laden Sie ausschließlich Akkus der angegebenen Technologie mit diesem Ladegerät. Der Einsatz falscher Akkus kann zu Explosionen, Personen- und Sachschäden führen.
· Nur für den Gebrauch in geschlossenen Räumen geeignet.
· Halten Sie das Ladegerät von Hitze fern.
· Schützen Sie das Gerät vor Feuchtigkeit – Wasser oder andere Flüssigkeiten dürfen niemals in das Gerät gelangen, da dies zu Bränden oder Stromschlägen führen kann.
· Nicht im Zugriffsbereich von Kindern aufbewahren oder betreiben.
· Möglicherweise kann das Gerät Akkus, die längere Zeit nicht genutzt wurden, nicht laden. Mehrere Lade- und Entladezyklen können die Leistungsfähigkeit älterer Akkus wieder verbessern.

2.0.0 Sicherheit - Unfallverhütung

2.1.0 Warnhinweise und besondere Angaben

In der Betriebsanleitung werden die folgenden Benennungen für Sicherheitshinweise und Angaben benutzt:

Bezeichnet eine unmittelbar drohende Gefahr. Bei Nichtbeachten des Hinweises drohen Tod oder schwerste Verletzungen.

Bezeichnet eine möglicherweise gefährliche Situation. Bei Nichtbeachten des Hinweises können schwere Verletzungen die Folge sein.

Situation. Bei Nichtbeachten des Hinweises können leichte Verletzungen die Folge sein.

Besondere Ge- und Verbote zur Schadensverhütung.

Besondere Angaben hinsichtlich der wirtschaftlichen Verwendung sowie wichtige Zusatzinformationen.

2.2.0 Bestimmungsgemäße Verwendung

- Der MULTIPICK MHP II darf nur zum Öffnen von Schließzylindern verwendet werden. Eine andere oder darüber hinaus gehende Verwendung gilt als nicht bestimmungsgemäß! Für hieraus resultierende Schäden haftet der Hersteller/ Lieferer nicht. Das Risiko trägt allein der Anwender.

- Bevor der MULTIPICK MHP II außerhalb des oben beschriebenen Einsatzbe reiches eingesetzt wird, ist der Kundendienst der Fa. Multipick zurate zu ziehen, da sonst die Gewährleistung entfällt.

- Zur bestimmungsgemäßen Verwendung gehört auch das Beachten der Bedienungsanleitung.

- Der MULTIPICK MHP II darf nur von hierfür geschulten Personen bedient, gewartet und instand gesetzt werden.

- Der MULTIPICK MHP II darf nur mit Originalzubehör der Fa. Multipick genutzt werden.

Bei Fehlbedienung oder Missbrauch drohen Gefahren für: - Sachwerte - die effiziente Arbeit des MULTIPICK MHP II

2.3.0 Sachwidrige Verwendung

- Verwendung des Produktes ohne Instruktionen
- Verwendung außerhalb der Einsatzgrenzen (legalen Gebrauch etc.)
- Öffnen des MUTLIPCIK MHP II
- Bewusst Fahrlässiges oder leichtsinniges Hantieren mit dem Produkt
- Verletzung Dritter

2.4.0 Gefahrenquellen - Unfallverhütung

Die MULTIPICK MHP II ist nach dem Stand der Technik und den anerkannten sicherheitstechnischen Regeln gebaut. Die Beachtung der einschlägigen Arbeitsschutz- und Unfallverhütungsvorschriften wird vorausgesetzt.

• NIEMALS das Gerät unbeaufsichtigt und für Kinder erreichbar ablegen.
• NIEMALS Sicherheitseinrichtungen entfernen oder durch Veränderung außer Betrieb setzen.
• Der Betrieb des MULTIPICK MHP II mit technischen Mängeln ist verboten.
• Stets die Originalersatzteile der Fa. Multipick-Service verwenden. Nur sie entsprechen den festgelegten technischen Anforderungen.

2.4.1 Verhalten in Notfallsituationen

Durch Loslassen des Bedienknopfes wird jede Bewegung sofort abgestoppt.

2.5.0 Lärmemission

Der A-bewertete äquivalente Dauerschalldruckpegel liegt unter 70 dB(A).

3.0.0 Technische Daten

3.1.0 Abmessungen, Gewichte etc.

Länge: . . . . . .170 mm
Durchmesser: . . . . . 30 mm
Gewicht inkl. Akku: . . . . . 0,270 kg
Leerlaufdrehzahl. . . . . 22.000 U/min
Nadelausschlag am Nadelaufnahmeende:. . . . . 1 - 4 mm

3.2.0 Akku

Lithium-Ionen-Akkumulator. . . . . 3,7 V, 2.250 mA

3.2.1 Akku laden

• Der MULTIPICK MHP II wird mit einem ungeschützten Lithium Ionen Akku geliefert.
• Sobald die Motordrehzahl merklich nachlässt, den Akku sofort durch einen voll geladenen Akku ersetzen.
• Akku niemals ganz entladen. Dies würde den Akku zerstören.

Um ein optimales Ladeergebnis zu erhalten, laden Sie immer nur einen Akku im mitgelieferten Ladegerät auf.

4.0.0 CE-Zeichen

Der MULTIPICK MHP II wird in Übereinstimmung mit den derzeit gültigen EG-Richtlinien gebaut und mit dem CE-Zeichen versehen. Die beigefügte Konformitätserklärung verliert Ihre Gültigkeit, wenn der MULTIPICK MHP II ohne unsere Zustimmung umgebaut oder verändert werden.

5.0.0 Lieferumfang des MULTIPICK MPH

- 1 MULTIPICK MHP II
- 4 gerade Picknadel
- 1 Inbusschlüssel
- 1 Koffer mit Formeinlage
- 1 Ultrakompaktes elektronisch geregeltes Schnellladegerät 110-230 Volt
- 2 Li-Ionen Akkus

5.1.0 Die Vorteile des MULTIPICK MHP II im Überblick

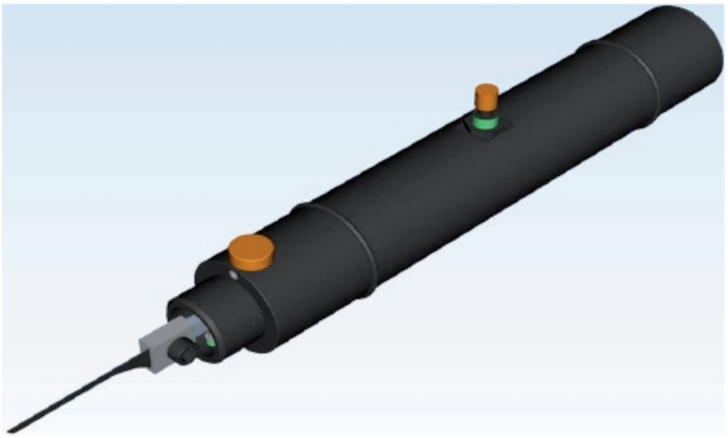

- sehr kompakte Konstruktion
- extrem leistungsstark
- präzise und hochwertige Feinmechanik
- platzsparend und handlich (sehr gute Ergonomie)
- extrem geringes Gewicht
- geräuschgedämmt (deutlicher Unterschied zu herkömmlichen E-Picks)
- selbstklemmende Einstellschraube
  (während des Gebrauches Amplitudenausschlag regelbar)
- 2 O-Ringe damit er beim Auflegen nicht verkratzt
- entwickelt und produziert MADE IN GERMANY
- 1 Jahr Garantie

5.2.0 Garantie und Gewährleistung

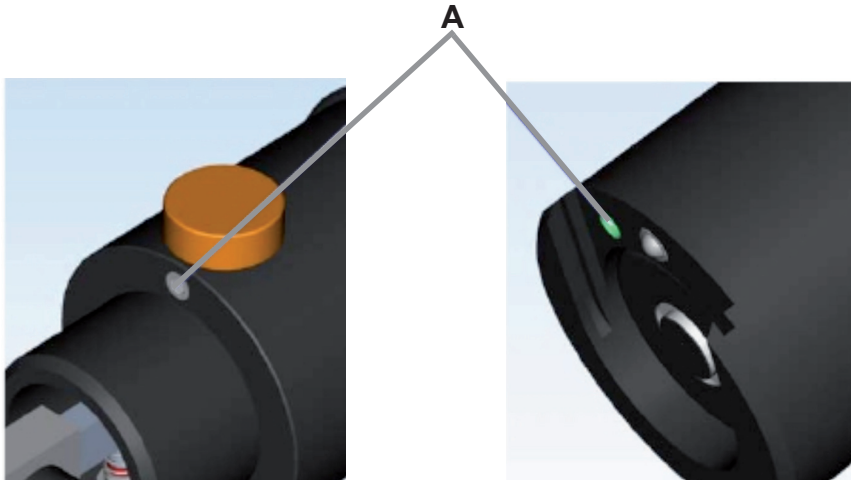

Die Garantie des MULTIPICK MHP II beträgt ein Jahr ab Kaufdatum

- **Öffnen Sie niemals die von außen sichtbaren Schrauben (A) an der Einstellschraube bzw. der Endkappe. Diese Schrauben (A) dürfen nur von der Fa. Multipck-Service geöffnet werden.**
- **Sollten Sie diese Schrauben (A) trotz des Verbotes öffnen, erlischt jeder Anspruch auf Garantie bzw. Gewährleistung.**

6.0.0 Bedienung des MULTIPICK MHP II

6.1.0 Akku einsetzen

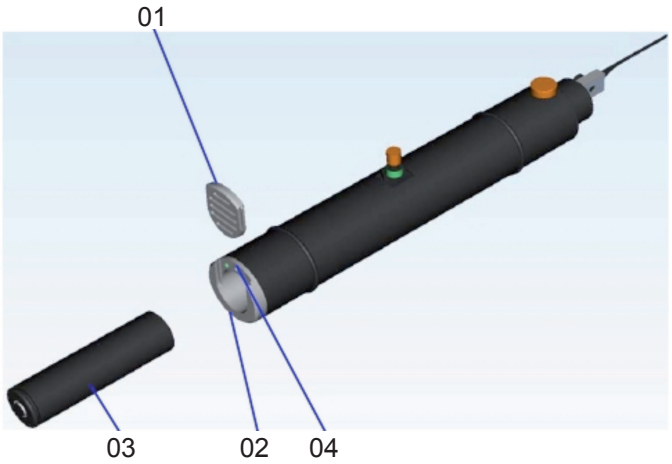

Der MULTIPICK MHP II verfügt über ein Akku- Schnellwechselsystem. Das Schnellwechselsystem besteht aus einem Schiebeelement (**01**) das mittels einer federgelagerten Kugel (**02**), welche sich in der Endkappe (**04**) befindet, fixiert wird.
Zum Einsetzen des Akkus (**03**) gehen Sie folgendermaßen vor:

1. ***Schiebeelement (01) mit leichtem Druck nach oben schieben und entnehmen.***
2. ***Li-Ionen Akku (03) einsetzen.***

- **Verwenden Sie ausschließlich LI Ionen-Akkus.**
- **Verwenden Sie keine Akkus, die Beschädigungen (Deformationen) aufweissen.**

- Bitte darauf achten, dass der Li-Ionen Akku so eingesetzt wird, dass der Pluspol nach außen zeigt.
- Beim Einsetzen des Schiebeelements darauf achten, dass das Schiebeelement nicht verkantetet! Das Schiebeelement muss sich beim Einsetzen leicht schieben lassen.
- Um ein unerwünschtes Einschalten zu vermeiden, kann der Akku umgekehrt (Plus-Pol nach innen) eingesetzt werden.

3. Schiebeelement (01) wieder aufschieben, bis die Kugel (02) eingerastet ist.

6.2.0 Einsetzen der Pick-Nadel

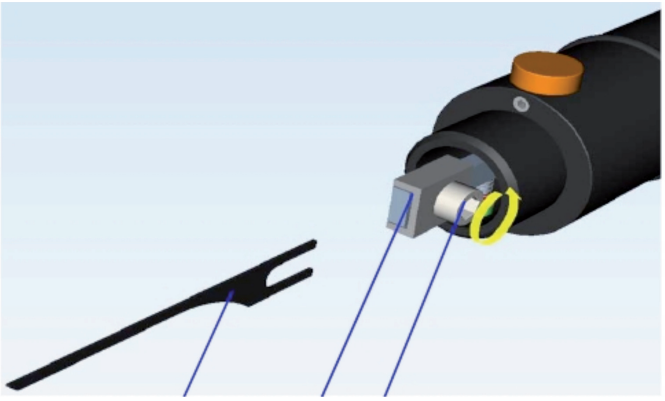

Zum Einsetzen der Picknadel gehen Sie folgendermaßen vor:

1. ***Öffnen Sie mit dem mitgelieferten Inbusschlüssel die Klemmschraube (7).***
2. ***Setzen Sie die Picknadel (05) so ein, dass sie hinten bündig mit der Nadelklemmung (06) abschließt***
3. ***Ziehen Sie die Klemmschraube (7) mit dem Inbusschlüssel so an, dass ein fester Sitz der Nadel gewährleistet ist.***

Nun ist der MULTIPICK MHP II einsatzbereit.

6.3.0 Arbeiten mit dem MULTIPICK MHP II

6.3.1 Ein- und Ausschalten des MULTIPICK MHP II

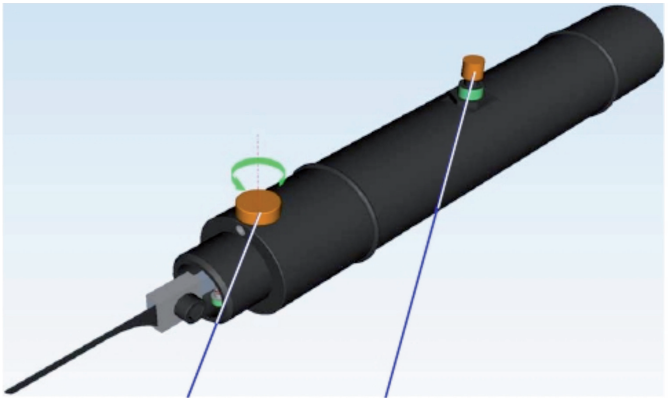

Zum Einschalten des MULTIPICK MHP II betätigen Sie den Drucktaster auf der Oberseite des Gerätes. Sobald Sie den Drucktaster (**08**) loslassen, wird der MULTIPICK MHP II ausgeschaltet.

6.3.2 Einstellen der Amplitude

Mit der selbstklemmenden Einstellschraube (**09**) an der Oberseite des Gerätes können Sie während des Arbeitsbetriebes den Amplitudenausschlag in einem Bereich von 1 - 4 mm einstellen:

Drehregler (**09**) nach links drehen:
• Amplitude wird erhöht

Drehregler(**09**) nach rechts drehen:
• Amplitude wird verringert.

6.4.0 Pflege Ihres Geräts

Ihr Gerät wurde mit großer Sorgfalt entworfen und hergestellt und sollte auch mit Sorgfalt behandelt werden. Die folgenden Empfehlungen sollen Ihnen helfen, Ihre Garantie- und Gewährleistungsansprüche zu wahren.

- **Bewahren Sie das Gerät trocken auf. In Niederschlägen, Feuchtigkeit und allen Arten von Flüssigkeiten und Nässe können Mineralien enthalten sein, die elektronische Schalt kreise korrodieren lassen.**
- **Wenn das Gerät nass wird, entnehmen Sie den Akku und lassen Sie das Gerät vollständig trocknen, bevor Sie den Akku erneut einsetzen.**
- **Verwenden Sie das Gerät nicht in staubigen oder schmutzigen Umgebungen, oder bewahren Sie es dort auf. Bewegliche Teile und elektronischen Komponenten können beschädigt werden.**

6.5.0 Aufbewahrung und sorgfältiger Umgang

- **Setzen Sie den MULTIPICK MHP II niemals extrem hohen oder niederen Temperaturen aus.**
- **Große Temperaturunterschiede können dazu führen, dass sich im inneren des Gerätes Kondenswasser bildet. Dies kann zu Korrosion und Schäden an der Elektronik führen.**
- **Vermeiden Sie Fallen lassen des Gerätes. Stöße, Schläge und sonstige Erschütterungen können zu Schäden an der Elektronik, oder an mechanischen Teilen führen.**
- **Reinigen Sie den MULTIPICK MHP II nur mit einem sauberen, trockenen und weichen Tuch.**
- **Die Verwendung von Reinigungsmitteln kann zur Beschädigung der Oberfläche des MULTIPICK MHP II führen.**

7.0.0 Entsorgung

Dieses Produkt darf am Ende seiner Lebensdauer nicht über den normalen Haushaltsabfall entsorgt werden.

Für sichere und umweltschonende Entsorgung von Akkus, Batterien, Betriebs- und Hilfsstoffen sowie Austauschteilen sorgen.

Durch die Abgabe bei der zuständigen Entsorgungsstelle leisten Sie einen wichtigen Beitrag zum Schutze unserer Umwelt.

7.1.0 Urheberrecht - Copyright

Das Urheberrecht an dieser Dokumentation verbleibt bei uns. Die Vorschriften und technischen Zeichnungen in dieser Dokumentation dürfen weder vollständig noch teilweise vervielfältigt oder an andere Personen weitergeleitet werden.

The copyright of this documentation remains in our property. The regulations and technical drawings in these documentation must not be copied or passed on to other persons, neither entirely nor partially.

EN

Nachdruck und Vervielfältigungen jeder Art, auch auszugsweise, sind ohne schriftliche Genehmigung untersagt. Copyright © 1997-2013, by Bernd Jacobi - Multipick.

Unauthorized Copying, Reproduction or Republishing any of the material without written consent is strictly prohibited. Copyright © 1997-2013, by Bernd Jacobi - Multipick.

Reproductions de toutes sortes, y compris des extraits, sont interdites sans accord par écrit. Copyright © 1997-2013, by Bernd Jacobi - Multipick.

Senza l'autorizzazione per iscritto, sono proibite qualsiasi ristampe, riproduzioni o duplicati anche per estratto. Copyright © 1997-2013, presso Bernd Jacobi - Multipick.

Queda totalmente prohibida la copia de gráficos y textos sin autorización. Copyright © 1997-2013, by Bernd Jacobi - Multipick.

Przedrukowywanie i kopiowanie całości bądź fragmentów bez pisemnej zgody zabronione. Copyright © 1997-2013, by Bernd Jacobi - Multipick.

www.multipick.com

Multipick-Service®

Instructions
MULTIPICK MHP II

Valid as from: 07/2012

Original instructions in German.
Keep for further applications!

Manufacturer:
Multipick
Pionierstaße 6
53175 Bonn
Germany
Tel: +49 (0) 228-39187-0
Fax: +49 (0) 228-39187-40

Index **page**

1.0.0	**Introduction**	2
1.1.0	**Warranty**	2
1.2.0	**Disclaimer**	2
2.0.0	**Safety – Accident Prevention**	3
2.1.0	**Warning notices and special information**	4
2.2.0	**Appropriate use**	5
2.3.0	**Inappropriate use**	5
2.4.0	**Safety hazards – accident prevention**	5
2.4.1	**Attitude in case of emergency**	5
2.5.0	**Noise emission**	5
3.0.0	**Technical data**	5
3.1.0	**Dimensions, weights etc.**	5
3.2.0	**Battery-pack**	5
3.2.1	**Charging battery-pack**	5
4.0.0	**CE-Sign**	6
5.0.0	**Delivery scope of the MULTIPICK MHP II**	6
5.1.0	**Advantages of MULTIPICK MHP II at a glance**	6
5.2.0	**Guaranty and warranty**	7
6.0.0	**Operating with the MULTIPICK MHP II**	7
6.1.0	**Battery-pack placing**	7
6.2.0	**Inserting pick-needle**	8
6.3.0	**Working with the MULTIPICK MHP II**	8
6.3.1	**Switch MULTIPICK MHP II ON and OFF**	8
6.3.2	**Amplitude adjustment**	9
6.4.0	**Machine maintenance**	9
6.5.0	**Storage and careful handling**	9
7.0.0	**Disposal**	10
7.1.0	**Copyright**	10

1.0.0 Introduction

• These Instructions should be available to the operator at any time.

• These instruction manual should facilitate you:
- to get to know the MULTIPICK MHP II,
- to use the MULTIPICK MHP II appropriately,
- to use the MULTIPICK MHP II in the optimal way.

• Please read this instruction manual carefully!
It contains important information how to use the MULTIPICK MHP II:
- safely and
- appropriately.

• Your attention is the guaranty for:
- the user's safety
- preventing dangerous situations
- the proper operation of the MULTIPICK MHP II.

• We are not liable for any damage and malfunction due to disregard of this instruction manual.

1.1.0 Warranty

According to our terms of conditions the warranty provosions are effective from the date of delivery in its valid format.

1.2.0 Disclaimer

• Using the MULTIPICK MHP II without any knowledge or training is not recommended.
• Multipick declines all responsibility for damages and costs due to inappropriate usage.
• The usage of the MULTIPICK MHP II is only allowed for commercial and legal use.

ENERPOWER TI-1865L GENIUS Microprocessor controlled 18650/14500 Li-Ion Battery Charger

SPECIFICATIONS
· Input DC12V / 1000mA
· Output DC4.2V / 1000mA per channel
· Applicable battery type: 18650/18500 / 14500 rechargeable li-ion battery

LED INDICATION

LED Color	Status
solid green	no battery
solid red	charging
solid green	fully charged
flashing red	short circuit, wrong polarity or bad battery

CHARGING TIME TABLE

Nachdruck und Vervielfältigungen jeder Art, auch auszugsweise, sind ohne schriftliche Genehmigung untersagt. Copyright © 1997-2013, by Bernd Jacobi - Multipick.

Unauthorized Copying, Reproduction or Republishing any of the material without written consent is strictly prohibited. Copyright © 1997-2013, by Bernd Jacobi - Multipick.

Reproductions de toutes sortes, y compris des extraits, sont interdites sans accord par écrit. Copyright © 1997-2013, by Bernd Jacobi - Multipick.

Senza l'autorizzazione per iscritto, sono proibite qualsiasi ristampe, riproduzioni o duplicati anche per estratto. Copyright © 1997-2013, presso Bernd Jacobi - Multipick.

Queda totalmente prohibida la copia de gráficos y textos sin autorización. Copyright © 1997-2013, by Bernd Jacobi - Multipick.

Przedrukowywanie i kopiowanie całości bądź fragmentów bez pisemnej zgody zabronione. Copyright © 1997-2013, by Bernd Jacobi - Multipick.

www.multipick.com

Battery capacity	Charging time for 1-2 batteries
18650 / 2200mAh	2.5 hrs.
18650 / 2600mAh	3 hrs.
14500 / 1000mAh	1 hr.

The charging times are just for reference; charging times for other battery capacities can be calculated in the same way.

OPERATION INSTRUCTIONS

1. Insert 1 or 2 18650/14500 rechargeable Li-Ion batteries into the battery compartment.
2. Make sure, that you insert the rechargeable batteries with the correct polarity according to the marking (symbols + / -) at the battery compartment.
3. Plug the DC connector of the AC adapter into the charger and then plug the adapter into the correct domestic electrical outlet. The LED display will light up red to indicate proper charging.
4. When the LED display changes from red to green, the battery in the according channel is fully charged.

CAUTIONS

· Do not modify or disassemble the charger.
· Use only rechargeable Li-Ion batteries as specified with this charger. Do not charge any other kind of batteries – it may cause explosion, personal injury and damage.
· The charger is for indoor use only.
· Keep the charger away from heat.
· Keep the charger away from humidity – no water or other liquids are allowed to get inside of the device. It may cause fire or electric shock.
· Keep the device out of reach of children.
· The charger may not be able to charge rechargeable batteries, which haven't been used for a long time. Several cycles of charging and discharging will improve the performance of older batteries.

2.0.0 Safety – Accident prevention

2.1.0 Warnings and special indications

The following designations in this instruction manual are used for safety advices and indications.

Indicates an instantaneous imminent danger. Contempt of instructions may lead to serious injuries or death.

Indicates a possible dangerous situation. Contempt of instructions may lead to serious injuries.

Indicates a possible dangerous situation. Contempt of instructions may lead to slight injuries.

Particular instructions and prohibitions for damage prevention.

Specific information regarding the economic use as well as important additional information.

2.2.0 Appropriate use

- The MULTIPICK MHP II is intended for cylinder openings only. All other applications are not appropriate! The manufacturer/supplier declines all responsibility for any damage. The operator solely is liable for any risk.

- Before using the MULTIPICK MHP II for other than the described application field,
  the customer service of Multipick- Service has to be contacted; otherwise guaranty is not applicable.

- Respecting the instructions is part of the appropriate use.

- Usage, maintenance and the repair of the MULTIPICK MHP II are only allowed to trained persons.

- The MULTIPICK MHP II is to be used with original accessories from Multipick only.

Incorrect operation or misuse may lead to dangers of:
- Material assets
- the efficient operation of the MULTIPICK MHP II

2.3.0 Improper Use

- Use of the product without reading and following instructions
- Use outside of the application limits (legally, etc.)
- Opening up the MUTLIPCIK MHP II
- Deliberate or irresponsible handling of the product
- Causing bodily injury or damage

2.4.0 Safety hazards – Accident prevention

The MULTIPICK MHP II has been manufactured according to the state of the art and the approved safety regulations. It is assumed that the applicable regulations for work protection and accident prevention are respected:

- **NEVER leave the device unattended and accessible to children.**
- **NEVER remove safety equipments or modify device during decommission.**
- **Using the MULTIPICK MHP II with technical defects is prohibited.**
- **Only use original parts from Multipick- Service. Only these parts correspond to the technical requirements.**

2.4.1 Attitude in case of emergency

Releasing the ON-button stops the machine immediately.

2.5.0 Noise emission

The equivalent permanent weighting filter lies under 70 dB(A).

3.0.0 Technical Data

3.1.0 Dimensions, Weights etc.

Length: . . . . . 205 mm
Diameter: . . . . . 30 mm
Weight battery-pack incl.: . . . . . 0,308 kg
Idling speed:. . . . . 22.000 U/min
Needle amplitude on the pick-holder's end:. . . . . 1 - 4 mm

3.2.0 Battery-pack

Lithium-Ions-Battery-pack. . . . . 3,7 V, 2.200 mA

3.2.1 Battery-pack charging

- **The MULTIPICK MHP II is supplied with an unprotected Lithium-Ions battery-pack.**
- **As soon as the engine speed noticeably decreases, replace the battery with a fully charged battery.**
- **Never use battery until it is completely discharged. It would destroy the battery.**

To obtain an optimal charging result, only charge one battery-pack at the time with the provided charger.

4.0.0 CE-Sign

The MULTIPICK MHP II is manufactured in compliance with the present EU-guidelines and is provided with the CE-sign.
The attached conformity declaration loses its validity, if the MULTIPICK MHP II will be rebuilt or modified without our approbation.

5.0.0 Delivery scope of the MULTIPICK MHP II

- 1 MULTIPICK MHP II
- 1 Straight pick needle
- 1 Allen key
- 1 transport case with inlets
- 1 Ultra-compact electronically adjustable express charger 110-230 Volt with included plug adapter for Europe / US
- 2 Li-Ions battery-packs

5.1.0 The advantages of the MULTIPICK MHP II at a glance

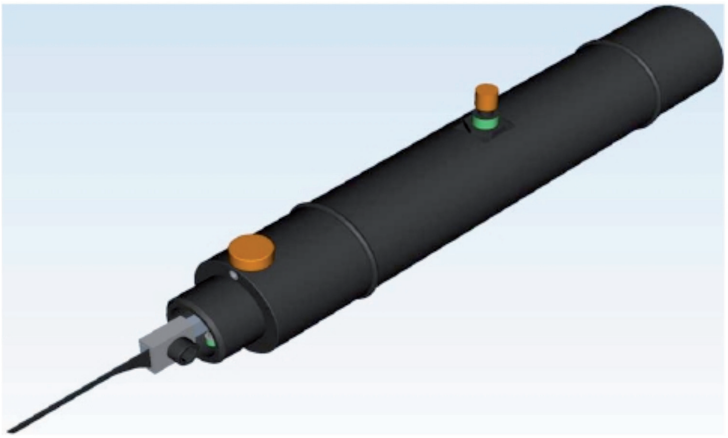

- Highly compact construction
- High performance
- Precise and high quality fine-mechanics
- Space-saving and handy (very ergonomic)
- Extremely lightweight
- Noise-damped (noticeable difference to conventional electric picks) Self-clipping adjustment screw (amplitude adjustable during application)
- 2 O-rings, to avoid scratches when laying down
- Developed and manufactured MADE IN GERMANY
- 1 year guaranty (except batteries)

5.2.0 Guaranty and Warranty

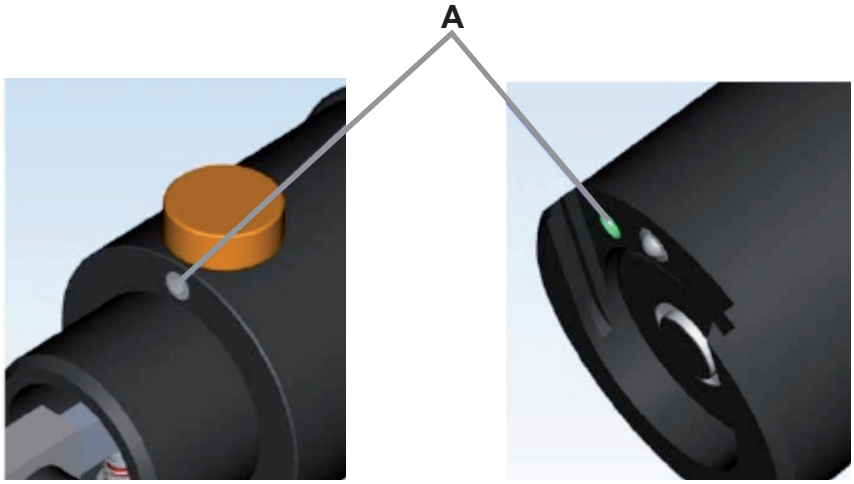

The warranty of the MULTIPICK MHP II lasts 1 year from the date of purchase.

- **Never open outside visible screws (A) on the adjustment screw and end cap. These screws (A) may only be opened by Multipick .**
- **If you open these screws (A) despite prohibition, any entitle ment or warranty terminates.**

6.0.0 How to use the MULTIPICK MHP II

6.1.0 Battery-pack placing

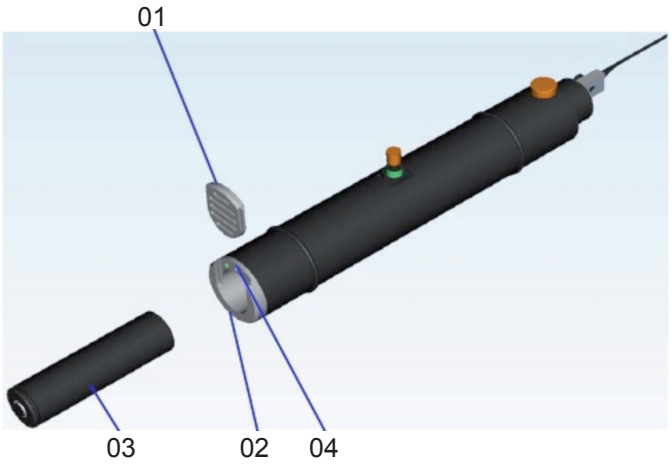

The MULTIPICK MHP II features battery quick-change system.
The quick-change system consists of a sliding-element (**01**) which is fixed by a spring-mounted ball (**02**) placed inside the endcap (**04**).

For placing the battery-pack (**03**) proceed as follows:

1. Slightly push sliding-element (01) upward and remove.
2. Insert the Li-Ions battery-pack (03).

- **Exclusively use LI-Ions battery-packs.**
- **Do not use battery-packs with damage or deformation.**

- Make sure that when inserting Li-Ions battery-pack, positive pole points outward
- Handle with care when inserting the sliding-element, that sliding-element won´t get jammed! The sliding-element must slide easily when inserted.
- To avoid undesired activation, you may place the battery-pack reversed (positive pole inwards).

3. Push the sliding-element (01), until the ball (02) snaps into place.

6.2.0 Inserting pick-needle

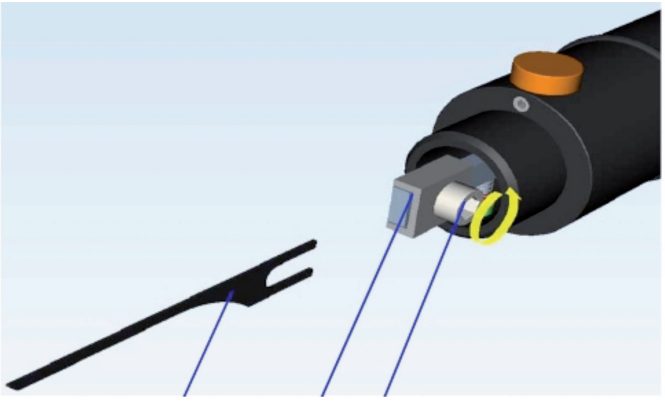

To insert the pick needle proceed as prescribed:

1. Open the clamping screw (07) with the included Allen key.

2. Place the pick needle (05) so that it completely flushes with the needle-clamping system (06).

3.Asjust clamping-screw (07) with the Allen key until needle is pulled tight..

Now the MULTIPICK MHP II is ready for use.

6.3.0 Working with the MULTIPICK MHP II

6.3.1 Switch ON and OFF the MULTIPICK MHP II

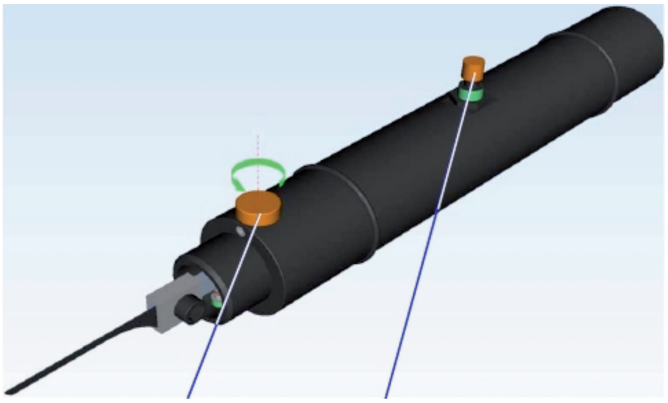

In order to switch ON the MULTIPICK MHP II, press pushbutton on top side of the device. As soon as you release the button (**08**), the MULTIPICK MHP II switches OFF.

6.3.2 Adjusting the amplitude

With the self-clamping adjustment screw (**09**) on the top side of the device you may adjust the amplitude of the needle in a range from 1 - 4 mm:

Turn control-dial (**09**) to the left:
• Amplitude increases

Turn control-dial (**09**) to the right:
• Amplitude decreases.

6.4.0 Machine maintenance

Your device was developed and manufactured with high accuracy and therefore should be handled with care. The following recommendations should help you to preserve your warranty entitlements.

- **Keep the device in dry places. Precipitation, moisture and any kind of liquids and wetness may contain minerals, which let the electronic circuit corrode.**
- **If device gets wet, remove the battery-pack and allow the device to get completely dry before inserting back the battery-pack.**
- **Don’t apply or store the device in dusty or dirty areas. Movable parts and electronic components may be damaged.**

6.5.0 Storage and careful handling

- **Never expose the MULTIPICK MHP II to extremely high or low temperatures.**
- **High temperature fluctuations may lead to condensation inside the device. This may cause corrosion and damages on electronics.**
- **Avoid dropping the device. Impacts, strokes and any shocks may cause damages on electronics or on mechanical parts.**
- **Only apply a clean, dry and soft fabric on MULTIPICK MHP II to clean**
- **Application of detergents may cause damages to the MULTIPICK MHP II’s surface.**

7.0.0 Disposal

This product shall not be mixed or disposed in your regular household waste after its lifetime.

Ensure safe and environmental friendly disposal of batteries, operating materials and additives as well as exchange parts.

By submission at appropriate disposal sites, you will render a great contribution to save our environment.

7.1.0 Copyright

The copyright of this documentation remains in our property.
The regulations and technical drawings in these documentation must not be copied or passed on to other persons, neither entirely nor partially.

FR

Nachdruck und Vervielfältigungen jeder Art, auch auszugsweise, sind ohne schriftliche Genehmigung untersagt. Copyright © 1997-2013, by Bernd Jacobi - Multipick.

Unauthorized Copying, Reproduction or Republishing any of the material without written consent is strictly prohibited. Copyright © 1997-2013, by Bernd Jacobi - Multipick.

Reproductions de toutes sortes, y compris des extraits, sont interdites sans accord par écrit. Copyright © 1997-2013, by Bernd Jacobi - Multipick.

Senza l'autorizzazione per iscritto, sono proibite qualsiasi ristampe, riproduzioni o duplicati anche per estratto. Copyright © 1997-2013, presso Bernd Jacobi - Multipick.

Queda totalmente prohibida la copia de gráficos y textos sin autorización. Copyright © 1997-2013, by Bernd Jacobi - Multipick.

Przedrukowywanie i kopiowanie całości bądź fragmentów bez pisemnej zgody zabronione. Copyright © 1997-2013, by Bernd Jacobi - Multipick.

www.multipick.com

Multipick-Service®

Mode d'emploi MULTIPICK MHP II

Valable à partir de : 07/2012

Mode d'emploi original en Allemand. À garder pour future application !

Fabricant :
Multipick
Pionierstaße 6
53175 Bonn Allemagne
Tel: : +49 (0) 228-39187-0
Fax: +49 (0) 228-39187-40

Table de matières **page**

1.0.0	**Introduction**	2
1.1.0	**Garantie**	2
1.2.0	**Clause de non-responsabilité**	2
2.0.0	**Sécurité – Prévention des accidents**	3
2.1.0	**Mise en garde et indications spéciales**	3
2.2.0	**Utilisation conforme**	3
2.3.0	**Utilisation contraire à la conformité**	3
2.4.0	**Sources de dangers – Prévention des accidents**	4
2.4.1	**Comportement en cas d'urgence**	4
2.5.0	**Emission de bruit**	4
3.0.0	**Données techniques**	4
3.1.0	**Dimensions, poids etc.**	4
3.2.0	**Batterie**	4
3.2.1	**Chargement de batterie**	4
4.0.0	**Signe CE**	5
5.0.0	**Contenu du MULTIPICK MHP II**	5
5.1.0	**Les avantages du MULTIPICK MHP II en bref**	5
5.2.0	**Garantie**	6
6.0.0	**Utilisation du MULTIPICK MHP II**	6
6.1.0	**Mise en place de la batterie**	6
6.2.0	**Mise en place e l'aiguille**	7
6.3.0	**Travail avec le MULTIPICK MHP II**	7
6.3.1	**Mise en marche et arrêt du MULTIPICK MHP II**	7
6.3.2	**Réglage de l'amplitude**	8
6.4.0	**Maintien de votre appareil**	8
6.5.0	**Stockage et utilisation sûre**	8
7.0.0	**Mise au rebut**	9
7.1.0	**Droit d'auteur - Copyright**	9

1.0.0 Introduction

• Ce mode d'emploi doit être disponible à l'utilisateur à tout moment.

• Ce mode d'emploi doit vous faciliter :
- de connaître le MULTIPICK MHP II,
- d'utiliser le MULTIPICK MHP II de façon conforme,
- d'utiliser le MULTIPICK MHP II de façon optimale.

• Merci de lire attentivement ce mode d'emploi !
Il contient des informations importantes pour utiliser le MULTIPICK MHP II :
- de façon sûre et
- de façon conforme.

• Son application est garantie pour :
- la sécurité de l'utilisateur
- éviter les situations de danger
- le fonctionnement correct du MULTIPICK MHP II.

• Nous déclinons toute responsabilité pour tous dommages et disfonctionnement résultant d'une non-application de ce mode d'emploi.

1.1.0 Garantie

Les conventions de garantie rentrent en vigueur, selon nos conditions générales de vente (CGV) dans la version valable au moment de la livraison.

1.2.0 Clause de non-responsabilité

• L'utilisation du MULTIPICK MHP II sans compétence ou formation n'est pas conseillée.
• La société Multipick décline toute responsabilité pour dommage et frais résultant d'une utilisation non-conforme.
• L'utilisation du MULTIPICK MHP II est essentiellement destinée à des fins commerciales et légales.

Instructions valables

Mode d'emploi du chargeur

ENERPOWER TI-1865L Chargeur pour batteries 18650/14500 Li-Ion avec commande micro-processeur GENIUS
MODE D'EMPLOI

SPECIFICATIONS
· Input : DC12V / 1000mA
· Output : DC4,2V / 1000mA par buse de charge
· Type de batterie utilisable : batteries 18650/18500 / 14500 Li-Ion (rechargeables)

AFFICHAGE LED

Couleur de l'affichage	LED état :
Vert	(allumé en continu) pas de batterie
Rouge	(allumé en continu) chargement en cours
Grün	(stetig leuchtend) vollständig geladen
Rouge clignotant :	court-circuit, polarité incorrecte ou batterie défectueuse

Nachdruck und Vervielfältigungen jeder Art, auch auszugsweise, sind ohne schriftliche Genehmigung untersagt. Copyright © 1997-2013, by Bernd Jacobi - Multipick.

Unauthorized Copying, Reproduction or Republishing any of the material without written consent is strictly prohibited. Copyright © 1997-2013, by Bernd Jacobi - Multipick.

Reproductions de toutes sortes, y compris des extraits, sont interdites sans accord par écrit. Copyright © 1997-2013, by Bernd Jacobi - Multipick.

Senza l'autorizzazione per iscritto, sono proibite qualsiasi ristampe, riproduzioni o duplicati anche per estratto. Copyright © 1997-2013, presso Bernd Jacobi - Multipick.

Queda totalmente prohibida la copia de gráficos y textos sin autorización. Copyright © 1997-2013, by Bernd Jacobi - Multipick.

Przedrukowywanie i kopiowanie całości bądź fragmentów bez pisemnej zgody zabronione. Copyright © 1997-2013, by Bernd Jacobi - Multipick.

www.multipick.com

DUREES DE CHARGEMENT

Capacité des batteries, durées de chargement pour 1 à 2 batteries

18650 / 2200mAh	2,5 h
18650 / 2600mAh	3 h
14500 / 1000mAh	1 h

Les durées de chargement sont à titre indicatif; durées pour batteries avec d'autres capacités peuvent être calculées sur le même principe.

UTILISATION

1. Posez 1 ou 2 batteries 18650 / 14500 Li-Ion dans les buses de chargement.
2. Veillez à poser les batteries selon les marquages sur les buses de chargement (symboles + / -) concernant les pôles.
3. Connectez le câble d'alimentation au chargeur et branchez-le dans la prise électrique. L'affichage LED s'allume maintenant en rouge et prouve le cours de chargement correct.
4. Quand l'affichage LED change de rouge en vert, la batterie dans la buse de chargement correspondante est complètement chargée.

AVIS DE SECURITE

· Ne jamais modifier ou démonter le chargeur !
· Chargez uniquement des batteries de la technologie indiquée avec ce chargeur. La pose de fausses batteries peut entraîner des explosions et des dommages personnels ou matériels
· Adapté seulement pour l'utilisation en locaux fermés.
· Eloignez le chargeur de toute source de chaleur.
· Protégez l'appareil d'humidité – eau ou d'autres liquides ne doivent jamais entrer dans l'appareil, car cela peut entraîner des incendies ou des chocs élec triques.
· Garder et utiliser hors de portée des mains d'enfants.
· Il est possible que l'appareil ne puisse charger des batteries non utilisées depuis un certain temps. Plusieurs cycles de chargement et de déchargement peuvent améliorer la capacité de batteries plus anciennes.

2.0.0 Sécurité – Prévention des accidents

2.1.0 Mise en garde et indications spéciales

Dans le mode d'emploi on utilise les dénominations suivantes pour les mises dénominations suivantes pour les mises en garde et indications :

Désigne un danger imminent. Risque de mort et de blessures graves en cas de non-respect de cette indication.

Désigne une situation dangereuse. Risque de blessures graves en cas de non-respect de cette indication.

Désigne une situation dangereuse. Risque de blessures graves en cas de non-respect de cette indication.

Lois et prohibitions spéciales pour la prévention de dégâts.

Indications spéciales concernant l'utilisation économique ainsi que indications importantes supplémentaires.

2.2.0 Utilisation conforme

- On doit utiliser le MULTIPICK MHP II uniquement pour l'ouverture de cylindres. Une autre utilisation n'est pas conforme ! Le fabricant/fournisseur n'est pas responsable pour des dommages en résultant. Seul l'utilisateur en prend le risque.

- Avant d'utiliser le MULTIPICK MHP II pour d'autres utilisations comme dessus, vous devez contacter le service client de la société Multi-pick- Service. Dans le cas contraire la garantie ne prend pas.

- Le respect du mode d'emploi fait partie de l'utilisation conforme.

- Seules les personnes formées à ce but ont le droit d'utiliser et de faire la maintenance du MULTIPICK MHP II.

- Le MULTIPICK MHP II doit être utilisé uniquement avec les accessoires originaux
  de la société Multipick .

Risque de danger lors d'une fausse utilisation ou d'abus pour : - la valeur réelle,
- le travail efficace du MULTIPICK MHP II

2.3.0 Utilisation contraire à la conformité

• Utilisation du produit sans instructions
• Utilisation en dehors des limites d'intervention (Utilisation légale etc.)
• Ouverture du MUTLIPCIK MHP II
• Manipulation intentionnellement négligente ou imprudente du produit
• Blessure de tiers

2.4.0 Sources de danger – Prévention des accidents

Le MULTIPICK MHP II a été conçu selon l'état de la technique et selon des règles de sécurité technique. Le respect des prescriptions spéciales de protection et de prévention des accidents est sous-entendu.

• JAMAIS déposer l'appareil sans surveillance et à portée d'enfants.
• JAMAIS retirer de dispositifs de sécurité ou de les mettre hors-service.
• Il est interdit d'utiliser le MULTIPICK MHP II s'il présente des défauts techniques.
• Toujours utiliser les pièces originales de remplacement de la société Multipick- Service. Elles seules correspondent aux exigences techniques.

2.4.1 Comportement en situations d'urgence

En lâchant l'interrupteur tout mouvement est immédiatement arrêté.

2.5.0 Emission de bruit

Le niveau estimé de Pression niveau de pression acoustique équivalent continu est inférieur à 70 dB(A).

3.0.0 Données techniques

3.1.0 Dimensions, Poids etc.

Longueur : . . . . . 205 mm
Diamètre : . . . . . 30 mm
Poids batterie incl. : . . . . . 0,308 kg
Rotation à vide : . . . . . 22.000 U/min
Battement d'aiguille au bout du porte-aiguille : . . . . . 1 - 4 mm

3.2.0 Batterie

Accumulateur Lithium-Ions. . . . . 3,7 V, 2.200 mA

3.2.1 Charger accu

• Le MULTIPICK MHP II est livré avec un accu Lithium Ions non-protégé.
• Dès que la rotation baisse perceptiblement, il faut immédiatement le remplacer par un accu avec charge complète.
• Jamais décharger complètement l'accu ce qui le détruirait.

Pour obtenir un résultat optimal de charge, mettez un accu seul dans le chargeur inclu.

4.0.0 Signe CE

Le MULTIPICK MHP II est construit conforme aux recommandations communautaires en vigueur et port le signe CE.
La déclaration de conformité inclue perd sa validité lors d'une modification du MULTIPICK MHP II sans notre accord.

5.0.0 Contenu du MULTIPICK MHP II

- 1 MULTIPICK MHP II
- 1 aiguille droite
- 1 clé Allen
- 1 mallette avec intérieur en mousse
- 1 chargeur express ultra-compact avec réglage électronique 110-230 Volt, adaptateur de prise pour Europe / US inclu
- 2 batteries Li-Ions

5.1.0 Les avantages du MULTIPICK MHP II en bref

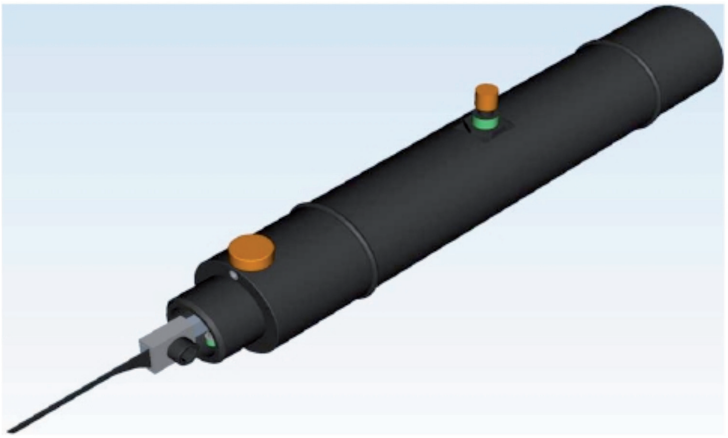

- Construction très compacte
- Extrêmement puissant
- Mécanique fine précise et de haute qualité
- Peu encombrant et maniable (très bonne ergonomie)
- Extrêmement léger
- Isolation acoustique (importante différence par rapport aux pics électriques traditionnels)
- Vis de réglage autobloquante (amplitude réglable pendant l'utilisation)
- 2 anneaux O pour éviter les rayures en le posant
- Développé et fabriqué MADE IN GERMANY
- Garantie 1 an (sauf batteries)

5.2.0 Garantie

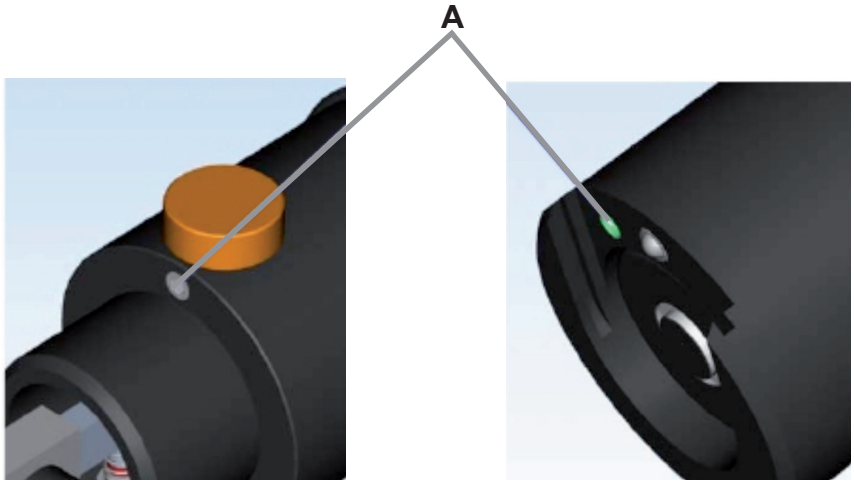

La garantie du MULTIPICK MHP II est d'un an á partir de la date d'achat.

- **Jamais ouvrir les vis (A) visibles de l'extérieur de la vis de réglage ou de l'embout de fermeture. Seule la société Multipick est autorisée á ouvrir ces vis (A).**
- **Si vous ouvrez ces vis malgré tout, tout droit de garantie expire.**

6.0.0 Utilisation du MULTIPICK MHP II

6.1.0 Placer la batterie

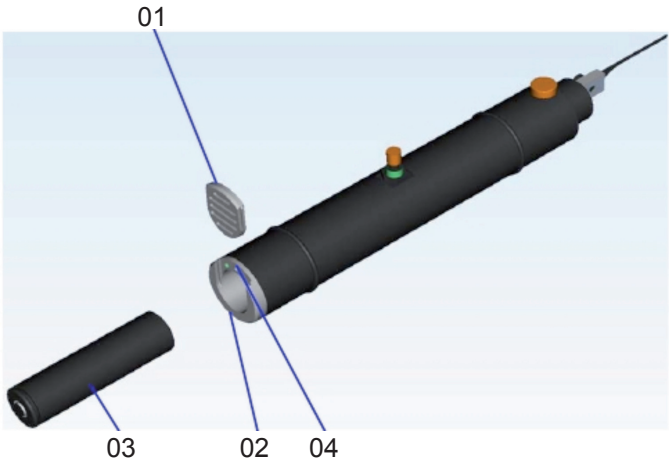

Le MULTIPICK MHP II dispose d'un système de change rapide de batterie.
Ce système consiste en un élément coulissant (**01**) qui est fixé avec une bille montée sur ressort (**02**), se trouvant dans l'embout de fermeture (**04**).
Pour placer la batterie (**03**) procédez comme suit :

1. ***Avec une légère pression, poussez l'élément coulissant (01) vers le haut et enlevez-le.***
2. ***Placez la batterie Li-Ions.***

- **Utilisez uniquement des batteries LI Ions.**
- **N'utilisez pas de batteries présentant de dommages (déformations).**

- Veillez à ce que la batterie Li-Ions soit placé de sorte que le pôle positif montre vers l'extérieur.
- Lors que vous replacez l'élément coulissant, veillez à ne pas le caler ! Il doit pouvoir glisser facilement.
- Pour éviter une mise en marche involontaire, on peut placer la batterie à l'envers (pôle positif vers l'intérieur).

3. Glissez l'élément coulissant (01), jusqu'à ce que la bille (02) soit encliquetée.

6.2.0 Placer l'aiguille

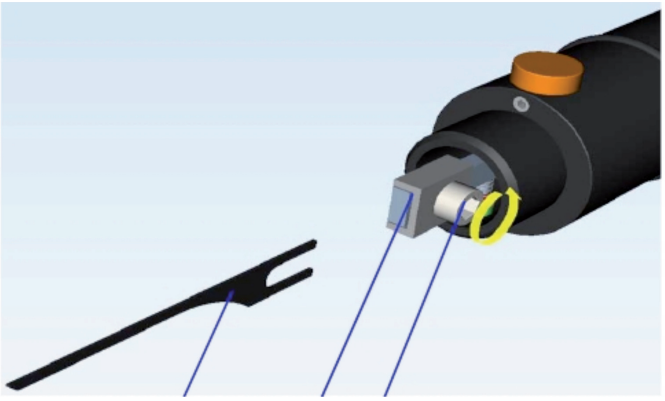

Pour placer l'aiguille procédez comme suit :

1. 1. Ouvrez la vis de blocage (07) avec la clé Allen inclue.
2. Placez l'aiguille (05) de façon qu'elle s'encastre parfaitement dans l'arrêt d'aiguille (06).
3. Serrez la vis de blocage (07) avec la clé Allen pour garantir une bonne fixation de l'aiguille.

Maintenant le MULTIPICK MHP II est prêt á l'emploi.

6.3.0 Travailler avec le MULTIPICK MHP II

6.3.1 Mise en marche et arrêt du MULTIPICK MHP II

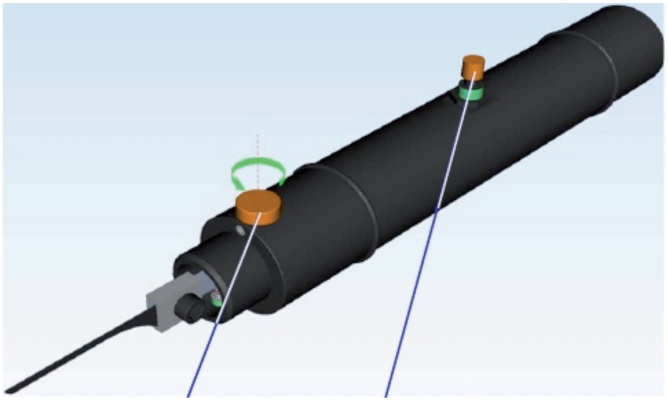

Pour mettre en marche le MULTIPICK MHP II appuyez sur la touche sur le côté supérieur de l'appareil. Dès que vous lâcher la touche (**08**) le MULTIPICK MHP II s'arrête.

6.3.2 Régler l'amplitude

Avec la vis de réglage autobloquante (**09**) sur le côté supérieur de l'appareil vous pouvez régler l'amplitude de battement de 1 - 4 mm pendant le travail :

Vis de réglage (**09**) tournée vers la gauche :
• augmente l'amplitude

Vis de réglage (**09**) tournée vers la droite:
• diminue l'amplitude

6.4.0 Maintien de votre appareil

Votre appareil a été conçu et fabriqué avec le plus grand soin et, de ce fait, devrait être traité de cette façon. Les recommandations suivantes devraient vous aider à garder vos droits de garantie.

• Stockez l'appareil dans un endroit sec. Les précipitations, l'humidité et toutes sortes de liquides et humidité peuvent contenir des minéraux, faisant corroder les circuits électroniques.
• Si l'appareil est mouillé, enlevez la batterie et faites complètement sécher l'appareil avant de remettre la batterie.
• N'utilisez et ne stockez pas l'appareil dans des environnements poussiéreux ou sales. Des pièces mobile et des composants électroniques risquent d'être endommagés.

6.5.0 Stockage et utilisation sûre

• N'exposez jamais le MULTIPICK MHP II à des températures extrêmement élevées ou basses.
• Des différences extrêmes de température peuvent provoquer la formation d'eau de condensation á l'intérieur de l'appareil. Cela peut entraîner de la corrosion et de dommages dans l'électronique.
• Eviter de faire tomber l'appareil. Des coups et autres chocs peuvent entraîner des dommages e l'électronique ou des pièces mécaniques.
• Pour le nettoyage du MULTIPICK MHP II utilisez uniquement un tissu propre, sec et doux.
• L'utilisation de produits de nettoyage peut entraîner le

7.0.0 Mise au rebut

En fin d'utilisation ce produit ne doit pas être traité avec les déchets ménagers.

Veillez à une mise au rebut sûre et écologique d'accus, de batteries, etc.

En remettant l'appareil au point de collecte approprié, vous contribuez à la protection de notre environnement.

7.1.0 Droit d'auteur - Copyright

Nous détenons le droit d'auteur de cette documentation. Il st interdit de copier ou transmettre à tierce personnes les prescriptions et les dessins techniques de cette documentation que ce soit en version complète ou en partie.

The copyright of this documentation remains in our property. The regulations and technical drawings in these documentation must not be copied or passed on to other persons, neither entirely nor partially.

ES

Nachdruck und Vervielfältigungen jeder Art, auch auszugsweise, sind ohne schriftliche Genehmigung untersagt. Copyright © 1997-2013, by Bernd Jacobi - Multipick.

Unauthorized Copying, Reproduction or Republishing any of the material without written consent is strictly prohibited. Copyright © 1997-2013, by Bernd Jacobi - Multipick.

Reproductions de toutes sortes, y compris des extraits, sont interdites sans accord par écrit. Copyright © 1997-2013, by Bernd Jacobi - Multipick.

Senza l'autorizzazione per iscritto, sono proibite qualsiasi ristampe, riproduzioni o duplicati anche per estratto. Copyright © 1997-2013, presso Bernd Jacobi - Multipick.

Queda totalmente prohibida la copia de gráficos y textos sin autorización. Copyright © 1997-2013, by Bernd Jacobi - Multipick.

Przedrukowywanie i kopiowanie całości bądź fragmentów bez pisemnej zgody zabronione. Copyright © 1997-2013, by Bernd Jacobi - Multipick.

www.multipick.com

Multipick-Service®

Manual de Instrucciones
Ganzúa Eléctrica MULTIPICK MHP II

Válido a partir de: 07/2012

Manual original escrito en alemán.
Traducción al español.

Fabricante:
Multipick
Pionierstaße 6
D-53175 Bonn, Alemania
Tel: +49 (0) 228-39187-0
Fax: +49 (0) 228-39187-40

1.0.0 Introducción

• Este manual le permitirá:
- conocer la MULTIPICK MHP II,
- utilizar la MULTIPICK MHP II correctamente y
- utilizar la MULTIPICK MHP II de la manera más eficaz.

• Por favor leer este manual atentamente!

1.1.0 Garantía

Condiciones y duración de la garantía son las detalladas en nuestra condiciones generales de venta válidas al momento de la entrega.

2.0.0 Datos Técnicos

2.1.0 Tamaño, Peso…

Largo: . . . . . .205 mm
Diámetro: . . . . . 30 mm
Peso incl. batería: . . . . . 0,308 kg
Revoluciones en vacío. . . . . 22.000 U/min
Amplitud de vibración en punta de sujetador de cuchillas:.. .. . 1 - 4 mm

2.2.0 Acumulador

Acumulador Ion-Litio. . . . . 3,7 V, 2.200 mA

2.1.1 Cargar Acumulador

• La MULTIPICK MHP II se entrega con un Acumulador Ion Litio no protegido.
• En cuando las revoluciones de la máquina bajan notable mente reemplazar acumulador por uno cargado.
• Nunca descargar acumulador por Completo. Riesgo de destrucción.

Para obtener una carga óptima cargue un solo acumulador a la vez en el cargador incluido.

3.0.0 Denominación CE

La MULTIPICK MHP II se construye conforme a las normativas de la EU y posee la denominación CE. La declaración de conformidad incluida pierde su validez al realizar cambios en la MULTIPICK MHP sin nuestro acuerdo.

4.0.0 Componentes incluidas

- 1 MULTIPICK MHP II
- 1 Cuchilla recta
- 1 llave allén
- 1 Maletín con relleno
- 1 Cargador rápido, compacto y electrónicamente regulado
- 110-230 voltios con adaptador para enchufes Europa / EE.UU.
- 2 Acumuladores Ion Litio

5.1.0 Las ventajas de la ganzúa eléctrica MULTIPICK MHP II

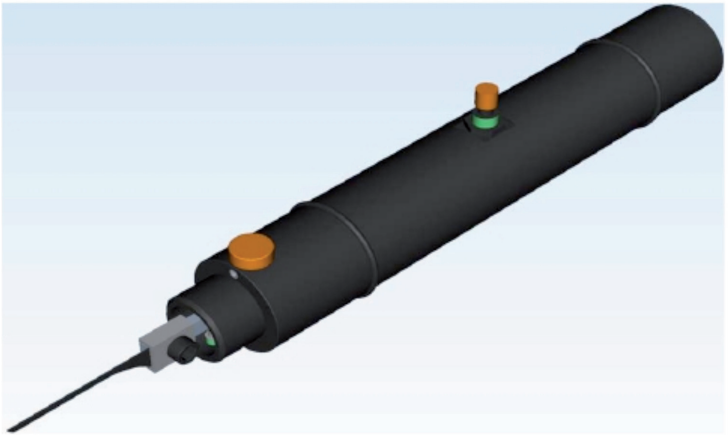

- Construcción muy compacta
- Rendimiento extremamente alto
- Mecánica fina precisa y de la más alta calidad
- Ergonomía extraordinaria
- Peso muy liviano
- Aislada contra ruidos (diferencia notable a ganzúas eléctricas convencionales)
- Tornillo de regulación del movimiento del la cuchilla permite cambiar amplitud durante el funcionamiento
- 2 Anillos de goma protegen la ganzúa contra ralladuras
- Desarrollada y fabricada en Alemania MADE IN GERMANY
- 1 Año de garantía (no válida para acumuladores)

5.2.0 Garantía

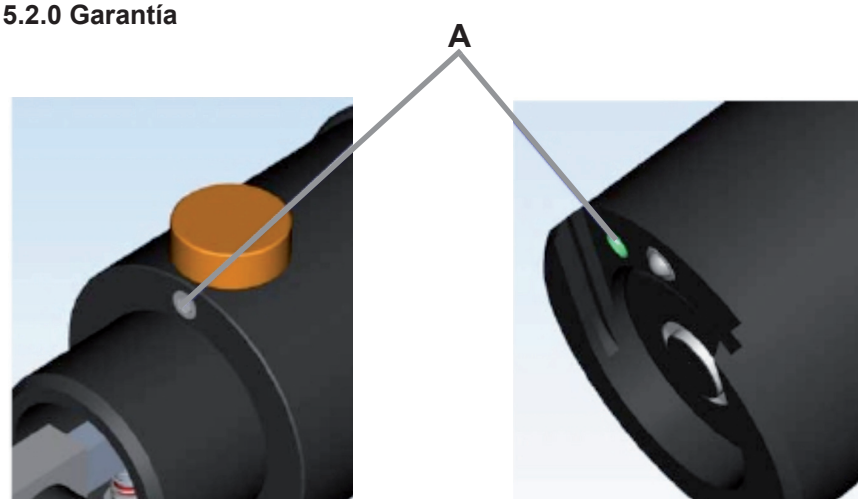

Ofrecemos una garantía de un año para la MULTIPICK MHP II.

• Para mantener la garantía nunca se deben abrir los tornillos visibles (A) en la punta o la parte trasera de la ganzúa. Solamente la empresa Multipick tiene el derecho de abrir estos tornillos.
· Si los tornillos se abren sin autorización, la garantía se vence de forma inmediata.

6.0.0 Utilización MULTIPICK MHP II

6.1.0 Insertar Acumulador

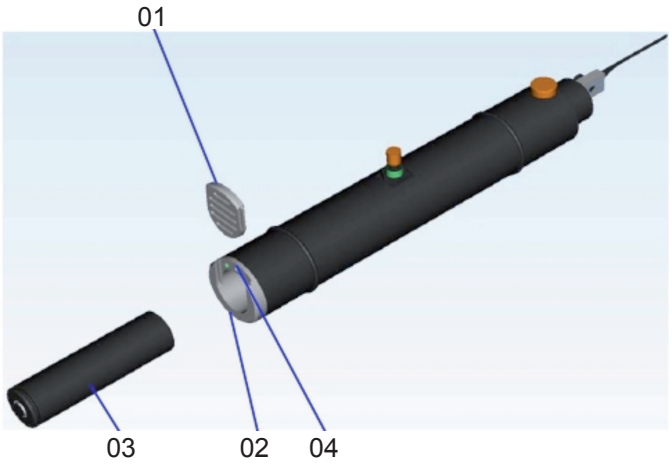

La ganzúa eléctrica MULTIPICK MHP II posee un sistema de cambio rápido de acumuladores. El sistema consiste de una tapa (01) que se fija con una bolita cargada a muelle (2), que se encuentra parte trasera de la ganzúa (04).

Para insertar / cambiar el acumulador siga los pasos siguientes:

1. Empujar tapa (01) hacia afuera con presión liviana y remover.
2. Remover / insertar acumulador Ion litio cargado.

• Utilizar acumuladores Ion litio exclusivamente.
· No se deben utilizar con daños o deformaciones visibles.

- El acumulador se debe insertar de tal forma que el polo positivo queda visible.
- Al poner la tapa tener cuidado que esta no se bloquee. La tapa se debe dejar correr suavemente.
- Para evitar que la ganzúa arranque sin querer, es posible insertar el acumulador al revés (con el polo positivo mirando para a dentro).

3. Empujar tapa (01) adentro hasta que se la bola (02) la fije automáticamente en la posición correcta.

6.2.0 Insertar la cuchilla

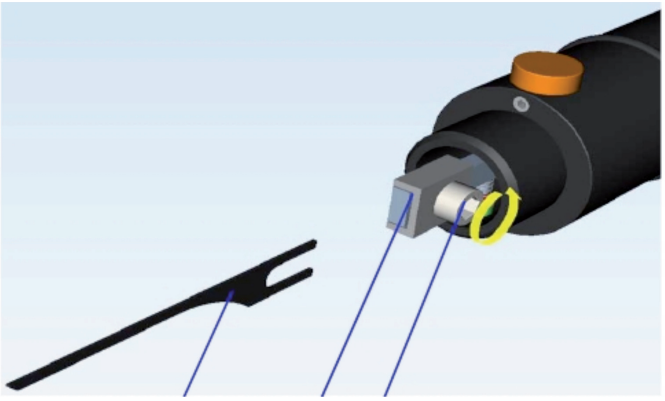

Para insertar la cuchilla, siga los pasos siguientes:

1. Soltar el tornillo de fijación (7) con la llave allén incluida.
2. Insertar la cuchilla (5) en el soporte (6) y empujar hasta el fondo.
3. Cerrar el tornillo de fijación (7) con la llave allén hasta que la cuchilla esta bien fijada en su posición.

La ganzúa eléctrica MULTIPICK MHP II ahora está lista para ser utilizada.

6.3.0 Trabajar con la ganzúa eléctrica MULTIPICK MHP II

6.3.1 Prender y apagar la MULTIPICK MHP II

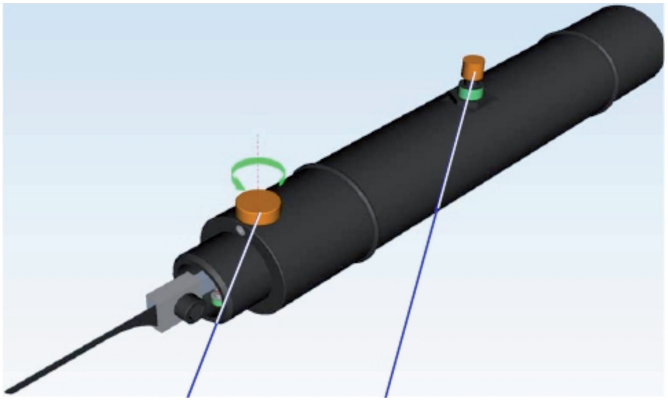

Para prender la MULTIPICK MHP II empujar el boton (08) arriba en la ganzúa. Soltando el botón la herramienta se apaga.

6.3.2 Ajustar el movimiento (la amplitud) de la cuchilla

El tornillo (09) arriba en la ganzúa permite ajustar el movimiento de la cuchilla entre 1 y 4 mm. Es posible ajustar la amplitud durante el funcionamiento

Girar tornillo (09) hacia la izquierda:
• Aumentar la amplitud

Girar tornillo (09) hacia la derecha:
• Reducir la amplitud

Otras instrucciones vigentes

Instrucciones de uso cargador de batería

ENERPOWER TI-1865L
Cargador para baterías Li-Ion 18650/14500 con control por microprocesador GENIUS
INSTRUCCIONES DE USO

ESPECIFICACIONES
· Entrada: DC 12 V / 1000 mA
· Salida: DC 4,2 V / 1000 mA por compartimento de carga
· Tipo de batería utilizable: baterías Li-Ion 18650 / 18500 / 14500 (recargables)

INDICADOR LED

Color del indicador LED	Estado
Verde (luz fija)	falta colocar batería
Rojo (luz fija)	proceso de carga en marcha
Verde (luz fija)	carga completa
Rojo titilante	cortocircuito, polaridad equivocada o batería defectuosa

TIEMPOS DE CARGA

Capacidad de los tiempos de carga de baterías para 1-2 baterías

18650 / 2200 mAh	2,5 horas
18650 / 2600 mAh	3 horas
14500 / 1000 mAh	1 hora

Los tiempos de carga sirven solo como referencia; los tiempos de carga para baterías con otras capacidades pueden calcularse del mismo modo.

OPERACIÓN
1. Coloque 1 o 2 baterías Li-Ion 18650 / 14500 en los compartimentos de carga.
2. Preste atención a colocar las baterías con la polaridad correcta de acuerdo con las marcas en los compartimentos de carga (símbolos + / -).
3. Conecte la fuente de alimentación AC al cargador y luego enchufe la fuente de alimentación en un tomacorriente doméstico. El indicador LED se enciende rojo e indica así el proceso de carga normal.
4. Si el indicador LED cambia de rojo a verde la batería en el correspondiente compartimento de carga estará completamente cargada.

ADVERTENCIAS DE SEGURIDAD
· Por favor, nunca modifique o desarme el cargador.

Nachdruck und Vervielfältigungen jeder Art, auch auszugsweise, sind ohne schriftliche Genehmigung untersagt. Copyright © 1997-2013, by Bernd Jacobi - Multipick.

Unauthorized Copying, Reproduction or Republishing any of the material without written consent is strictly prohibited. Copyright © 1997-2013, by Bernd Jacobi - Multipick.

Reproductions de toutes sortes, y compris des extraits, sont interdites sans accord par écrit. Copyright © 1997-2013, by Bernd Jacobi - Multipick.

Senza l'autorizzazione per iscritto, sono proibite qualsiasi ristampe, riproduzioni o duplicati anche per estratto. Copyright © 1997-2013, presso Bernd Jacobi - Multipick.

Queda totalmente prohibida la copia de gráficos y textos sin autorización. Copyright © 1997-2013, by Bernd Jacobi - Multipick.

Przedrukowywanie i kopiowanie całości bądź fragmentów bez pisemnej zgody zabronione. Copyright © 1997-2013, by Bernd Jacobi - Multipick.

www.multipick.com

- Cargue exclusivamente con este cargador baterías de la tecnología indicada. El empleo de baterías equivocadas puede provocar explosiones así como da ños personales y materiales.
- Solo apto para uso en ambientes cerrados.
- Mantenga el cargador lejos del calor.
- Proteja el cargador de la humedad. Agua u otros líquidos no deberán llegar nunca al aparato dado que esto puede provocar incendios o descargas eléctricas.
- Mantener y operar fuera del alcance de los niños.
- Es probable que el aparato no cargue baterías que no fueron utilizadas durante mucho tiempo. Varios ciclos de carga y descarga pueden volver a mejorar el rendimiento de baterías viejas.

IT

Nachdruck und Vervielfältigungen jeder Art, auch auszugsweise, sind ohne schriftliche Genehmigung untersagt. Copyright © 1997-2013, by Bernd Jacobi - Multipick.

Unauthorized Copying, Reproduction or Republishing any of the material without written consent is strictly prohibited. Copyright © 1997-2013, by Bernd Jacobi - Multipick.

Reproductions de toutes sortes, y compris des extraits, sont interdites sans accord par écrit. Copyright © 1997-2013, by Bernd Jacobi - Multipick.

Senza l'autorizzazione per iscritto, sono proibite qualsiasi ristampe, riproduzioni o duplicati anche per estratto. Copyright © 1997-2013, presso Bernd Jacobi - Multipick.

Queda totalmente prohibida la copia de gráficos y textos sin autorización. Copyright © 1997-2013, by Bernd Jacobi - Multipick.

Przedrukowywanie i kopiowanie całości bądź fragmentów bez pisemnej zgody zabronione. Copyright © 1997-2013, by Bernd Jacobi - Multipick.

www.multipick.com

Multipick-Service®

Istruzioni per l' uso MULTIPICK MHP II

Valido dal: 07/2013

Istruzioni per l' uso orginali in lingua tedesca. Conservare per uso futuro!

Produttore:
Multipick
Pionierstaße 6
D-53175 Bonn
Tel: +49 (0) 228-39187-0
Fax: +49 (0) 228-39187-40

Indice

1.0.0	**Introduzione**	2
1.1.0	**Garanzia**	2
1.2.0	**Responsabilità**	2
2.0.0	**Sicurezza – Prevenzione degli infortuni**	3
2.1.0	**Avvertenze speciali e informazioni particolari**	3
2.2.0	**Uso previsto**	3
2.3.0	**Uso improprio**	3
2.4.0	**Pericoli - la prevenzione degli infortuni**	4
2.4.1	**Comportamento in situazioni di emergenza**	4
2.5.0	**Rumorosità emessa**	4
3.0.0	**Dati tecnici**	4
3.1.0	**Misure, peso ecc**	4
3.2.0	**Accumulatore**	4
3.2.1	**Carica dell' accumulatore**	4
4.0.0	**Marchio-CE**	5
5.0.0	**Contenuto di consegna del MULTIPICK MPH**	5
5.1.0	**Uno sguardo ai vantaggi del MHP**	5
5.2.0	**Garanzia**	6
6.0.0	**Utilizzo del MULTIPICK MHP II**	6
6.1.0	**Inserire l' accumulatore**	6
6.2.0	**Inserire i grimaldelli**	7
6.3.0	**Lavorare con il MULTIPICK MHP II**	7
6.3.1	**Accendere e spegnere il MULTIPICK MHP II**	7
6.3.2	**Impostare l'ampiezza**	8
6.4.0	**Cura del dispositivo**	8
6.5.0	**Stoccaggio e movimentazione attenta**	8
7.0.0	**Riciclaggio**	9
7.1.0	**Diritti - Copyright**	9

1.0.0 Introduzione

• Questo manuale deve essere disponibile per l'operatore in ogni momento.

• Queste istruzioni per l'uso sono progettate per aiutarvi a:
- conoscere il MULTIPICK MHP II,
- al corretto utilizzo del MULTIPICK MHP II,
- per l' utilizzo ottimale del den MULTIPICK MHP II.

• Leggere attentamente il manuale di istruzioni!
Contiene informazioni utili per il MULTIPICK MHP II:
- lavorare in sicurezza e
- per una sua funzione corretta.

• La vostra attenzione è la garanzia per:
- la sicurezza dell' utente
- evitare condizioni di pericolo.
- il corretto utilizzo del MULTIPICK MHP II.

• Per i danni e le interruzioni derivanti dal mancato rispetto di queste istruzioni, non ci assumiamo alcuna responsabilità.

1.1.0 Garanzia

Sono valide, le disposizioni di garanzia, in conformità con i termini e le condizioni (CG), nella versione valida al momento della consegna.

1.2.0 Responsabilità

• Qualsiasi uso del MULTIPICK MHP II senza conoscenze specialistiche o di formazione / istruzione non è utile.
• La società Multipick Service non si assume alcuna responsabilità per danni e costi derivanti da un uso improprio.
• L' utilizzo del MULTIPICK MHP II è consentito per uso commerciale e legale.

2.0.0 Sicurezza – Prevenzione degli infortuni

2.1.0 Avvertenze speciali e informazioni particolari

Nel manuale operativo, le seguenti denominazioni per le istruzioni di sicurezza e le informazioni utilizzate:

Si riferisce ad un pericolo imminente. La mancata osservanza del bando di minaccia la morte o gravi lesioni. Indica una situazione potenzialmente pericolosa. La mancata osservanza delle istruzioni può recare seri danni alle persone.

Indica una situazione potenzialmente pericolosa

La mancata osservanza del bando può essere il risultato di lesioni lievi .

Ordini speciali e divieti di prevenzione dei danni.

AVVISO

2.2.0 Uso previsto

- Il MULTIPICK MHP II deve essere unicamente usate per l‘ apertura di cilindri di serrature. Un‘applicazione diversa o aggiuntiva è considerata impropria! Il produttore e venditore, non è responsabile per eventuali danni derivanti a cose e persone. I rischi sono esclusivamente dell‘utente.

- Prima di utilizzare il MULTIPICK MHP II al di fuori dell campo di lavoro sopra descritto, è consigliabile contattare il servizio di assistenza clienti della società Multipick , altrimenti la garanzia potrebbe decadere in caso di uso scorretto.

- La destinazione d‘uso comprende anche l‘osservanza delle istruzioni.

- Le riparazioni del MULTIPICK MHP II devono essere effettuate solo da persone autorizzate e addestrate a questo scopo.

- Il MULTIPICK MHP II deve essere dotato solamente di accessori originali distribuiti dalla ditta Multipick .

Il non corretto funzionamento o abuso, possono portare a situazioni di pericolo immediato:
- Cose di valore
- l‘ efficacia lavorativa del MULTIPICK MHP II

2.3.0 Utilizzo inadeguato

• Utilizzo del prodotto senza istruzioni
• Utilizzo al di fuori dei limiti di impiego (utilizzo legale, ecc.)
• Apertura del MUTLIPCIK MHP II
• Maneggio consapevolmente negligente o sconsiderato del prodotto
• Ferimento di terzi

2.4.0 Pericoli - la prevenzione degli infortuni

Il MULTIPICK MHP II è costruito secondo lo stato dell'arte e le regole di sicurezza riconosciute. Il rispetto delle suddette norme di sicurezza serve anche per la prevenzione di infortuni.:

• MAI lasciare incustodito e alla portata dei bambini.
• MAI rimuovere le adeguate dotazioni di sicurezza per la messa in funzione o modificarle.
• L' utilizzo del MULTIPICK MHP II in caso di malfunziona mento tecnico è proibito.
• Utilizzare sempre i pezzi di ricambio originali forniti dalla ditta Multipick . I quali soddisfano pienamente i requisiti tecnici specificati.

2.4.1 Comportamento in situazioni di emergenza
Rilasciando il pulsante di messa in moto, il dispositivo si arresta immediatamente.

2.5.0 Romorodità emessa
La rumorosità registrata in azione è paria a 70 dB(A).

3.0.0 Dati tecnici

3.1.0 Misure, peso ecc.

Lunghezza:	205 mm
Circonferenza:	30 mm
Peso inclusa betteria:	0,308 kg
Giri a vuoto:	22.000 U/min
Flessione ago sul lato ricevente:	1 - 4 mm

3.2.0 Accumulatore

Accumulatore al litio:	3,7 V, 2.200 mA

3.2.1 Carica dell' accumulatore

• Il MULTIPICK MHP II viene consegnato con un accumulatore a litio non protetto.
• Una volta che il regime del motore diminuisce sensibilmente, sostituire immediatamente la batteria con una batteria completamente carica.
• Non scaricate ami del tutto l' accumulatore. Questo, potrà danneggiare per sempre la batteria.

Per ottenere un risultato ottimale di carica, vi invitiamo a caricare solo una batteria e solo nel carica batterie in dotazione.

4.0.0 Marchio CE

Il MULTIPICK MHP II è costruito in conformità alle direttive europee ora in vigore che ricevono il marchio CE. La dichiarazione allegata perde la sua validità quando il MULTIPICK MHP II viene modificato o alterato nelle sue funzioni tecniche e meccaniche senza il nostro consenso.

5.0.0 Contenuto di consegna del MULTIPICK MPH

- 1 MULTIPICK MHP II
- 1 grimaldello diritto
- 1 chiave esagonale
- 1 Valigetta con inserti
- 1 Carica batteria ultra compatto a carica veloce
- 110-230 Volt fornito di adattarori per prese Europa / US
- 2 batterie al litio

5.1.0 Uno sguardo ai vantaggi del MULTIPICK MHP II

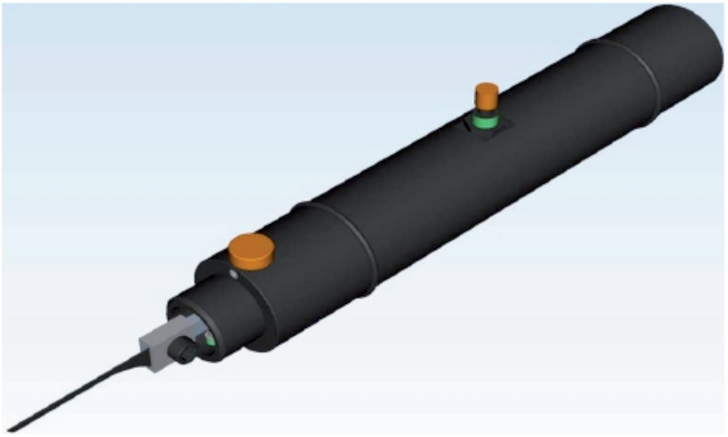

- Di costruzione molto compatta
- estremamente potente
- meccanica fine e di alta precisione
- compatta e maneggevole (ottima ergonomia)
- peso moto contenuto
- insonorizzato (nettamente differente con altri grimaldelli elettrici)
- vite autobloccante (durante l‘uso di rash è regolabile la sua ampiezza)
- 2 protetto dai graffi da 2 anelli in gomma
- Sviluppato e prodotto MADE IN GERMANY
- 1 anno di garanzia (non sulle batterie)

5.2.0 Garanzia

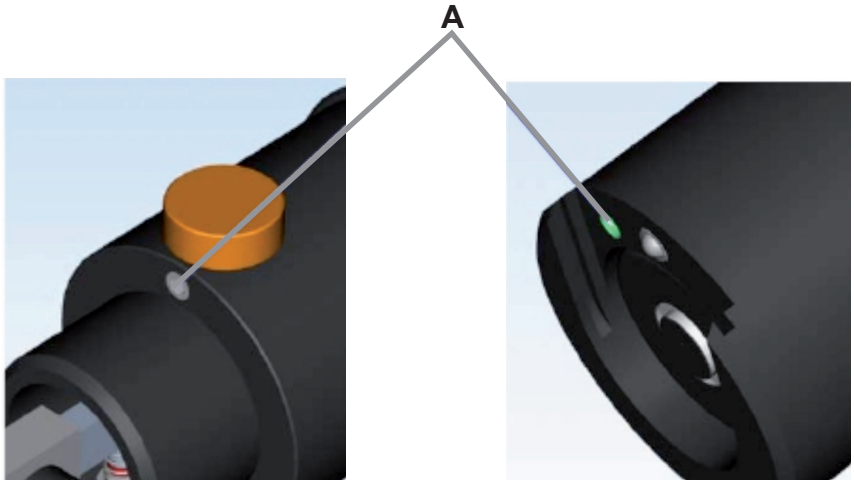

Die Garantie des MULTIPICK MHP II beträgt ein Jahr ab Kaufdatum.

- **Non aprite mai le viti visibili e indicate sulla foto con la (A) presenti sull' anteriore della chiusura. Queste viti (A) possono essere svitate sollo dalla ditta Multipck-Service.**
- **Nel caso svitate questa vite (A) comporterà la perdita totate della garanzia.**

6.0.0 Utilizzo del MULTIPICK MHP II

6.1.0 Inserire le batterie

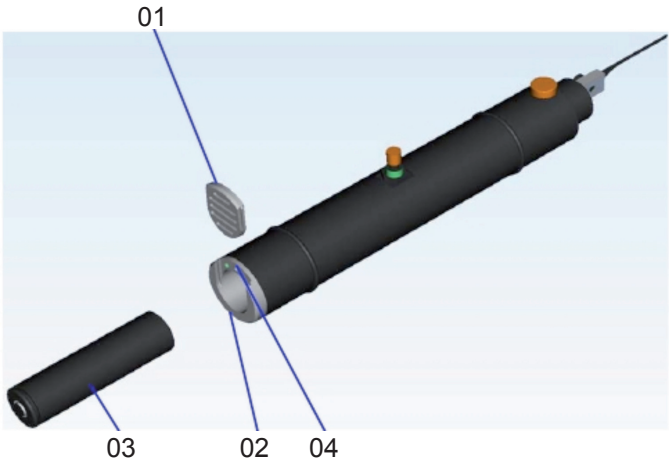

Il MULTIPICK MHP II è dotato di cambio di batteria veloce. Il sistema di cambio rapido è costituito da un elemento scorrevole (**01**) Da una palla regolata a molla (**02**), la quale si trova sul tappo finale (**04**),dove viene fissata. Per installare la batteria, procedere come segue:

1. parte mobile (01) premetele leggermente sfilandola verso l' alto rimuovendola.
2. inserite le batterie al litio.

- **Utilizzate solo batterie al litio.**
- **Non utilizzare mai batterie che presentino deformazioni (difetti) visibili.**

- Si prega di notare che la batteria Li-ion è inserita in modo che mostra il polo positivo verso l‘esterno
- Al momento dell‘inserimento dell‘elemento scorrevole assicurarsi che l‘elemento scorrevole si incastri correttamente e non sia storto! L‘elemento scorrevole deve essere spinto un po ,durante l‘uso..
- Al fine di evitare una partenza indesiderata, la batteria può essere inserita (lato positivo verso l‘interno.

3. Inserire nuovamente l‘ elemento scorrevole (01), sino a quando la pallina torna al suo posto corretto e scatta (02).

6.2.0 Inserire i grimaldelli

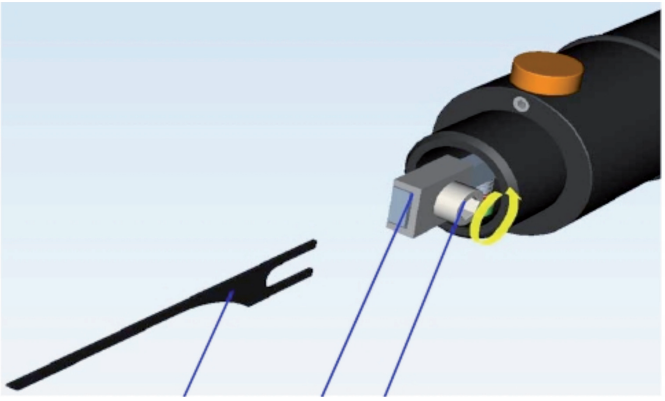

Per fissare il grimaldello, preocedere come segue:

1. Allentate la vite con la chiave esagonale presente nella dotazione di serie(7)
2. Inserite l‘ ago del grimaldello (05) con la scanalatura a U che deve entrare , tra la parte (06) per poter poi essere stretta con la vite
3. Stringete la vite (7) con la chiave esagonale, in modo da fissare l’ ago all’ apparecchio.

Adesso, il MULTIPICK MHP II è pronto all‘ uso.

6.3.0 Lavorare con il MULTIPICK MHP II

6.3.1 Accendere e spegnere il MULTIPICK MHP II

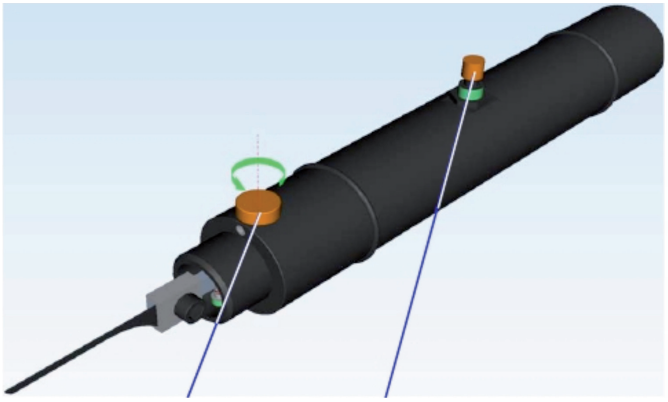

Per accendere il MULTIPICK MHP II premere il tasto anteriore del dispositivo. Quando lasciate il tasto (08), il MULTIPICK MHP II si spegne.

6.3.2 Impostare l‘ ampiezza

Con la vite autofissante (09) posta nella parte anteriore del dispositivo, è possibile regolare e impostare l’ ampiezza di battitto da un minimo di 1 a 4 mm:

Pulsante rotante (09) da girare a sinistra:
• Per aumentare l‘ ampiezza

Pulsante rotante (09) da girare a destra:
• Per diminuire l‘ ampiezza.

6.4.0 Cura del dispositivo
Il vostro dispositivo, è stato progettato e costruito con cura, quando lavorate con lui, è consigliabile trattarlo e maneggiarlo con la stessa cura con cui è stato concepito. Le indicazioni sottostanti, vi aiuteranno a mantenerlo tale per avere piena garanzia.

• Conservare il dispositivo in luogo asciutto. Il suo utilizzo, in luoghi ad alta umidità, con presenza di liquidi o pioggia, i quali liquidi possono contenere dei minerali dannosi, possono andare a corrodere le parti elettriche.
• In caso il dispositivi si bagnasse, togliete le batterie da esso e lasciate asciugare completamente sia il dispositive che anche le batterie prima di rimetterlo in funzione.
• Il suo utilizzo e la sua conservazione, è sconsigliato in in luoghi con presenza di polveri e sporco vaganti. Le sue parti elettroniche o meccaniche, potrebbero danneggiarsi.

6.5.0 Stoccaggio e movimentazione attenta

• Non esporre mai il MULTIPICK MHP II a temperature di calore troppo elevate o al freddo troppo rigido.
• Gli sbalzi termici improvviso, posso portare alla formazione di condensa all‘ interno del dispositivo. La condensa, può pr vocare la corrosione delle parti elettroniche.
• Evitate di farlo cadere o colpirlo. Cadute, battiti improvvisi, possono danneggiare sia le parti elettroniche che anche quelle meccaniche.
• Per la pulizia del MULTIPICK MHP II utilizzate solo stracci asciutti.
• L‘ utilizzo di solventi o qualsiasi altro detersivo pulente o altro liquido, può danneggiare visibilmente la superficie del MULTIPICK MHP II.

7.0.0 Riciclaggio

Alla fine della durata di questo dispositivo, esso, deve essere riciclato tra i materiali elettrici e non gettato nella spazzatura di casa.

Per un rispetto dell‘ ambiente, separate le batterie, le parti elettriche da quelle meccaniche e altre parti di ricambio.

Quando riciclate il dispositivo, è consigliabile portarlo nelle isole di riciclaggio apposite, in questo modo, darete un contributo nella salvaguardia dell‘ ambiente

7.1.0 Diritti - Copyright

Tutti i diritti di questo documento, sono depositati presso la nostra sede e rimangono di nostra proprietà. La documentazione tecnica e i disegni di questo documento, non possono essere diffusi, copiati neanche in minima parte o passati a terzi.

The copyright of this documentation remains in our property. The regulations and technical drawings in these documentation must not be copied or passed on to other persons, neither entirely nor partially.

Istruzioni aggiuntive

Istruzioni per l’uso del caricabatteria dell’accumulatore

ENERPOWER TI-1865L
Caricabatteria per accumulatore a ioni di litio 18650/14500 con comando del microprocessore GENIUS
ISTRUZIONI PER L‘USO

SPECIFICHE
· Input: DC12V / 1000mA
· Output: DC4,2V / 1000mA per vano di ricarica
· Modello di accumulatore utilizzabile: accumulatore a ioni di litio 18650/18500 / 14500 (ricaricabile)

INDICATORE LED

Colore dell’indicatore LED	stato
Verde (a luminosità costante)	nessun accumulatore inserito
Rosso (a luminosità costante)	ricarica in corso
Verde (a luminosità costante)	ricarica completata
Rosso lampeggiante	corto circuito, errata polarità o accumulatore difettoso

Nachdruck und Vervielfältigungen jeder Art, auch auszugsweise, sind ohne schriftliche Genehmigung untersagt. Copyright © 1997-2013, by Bernd Jacobi - Multipick.

Unauthorized Copying, Reproduction or Republishing any of the material without written consent is strictly prohibited. Copyright © 1997-2013, by Bernd Jacobi - Multipick.

Reproductions de toutes sortes, y compris des extraits, sont interdites sans accord par écrit. Copyright © 1997-2013, by Bernd Jacobi - Multipick.

Senza l'autorizzazione per iscritto, sono proibite qualsiasi ristampe, riproduzioni o duplicati anche per estratto. Copyright © 1997-2013, presso Bernd Jacobi - Multipick.

Queda totalmente prohibida la copia de gráficos y textos sin autorización. Copyright © 1997-2013, by Bernd Jacobi - Multipick.

Przedrukowywanie i kopiowanie całości bądź fragmentów bez pisemnej zgody zabronione. Copyright © 1997-2013, by Bernd Jacobi - Multipick.

www.multipick.com

TEMPI DI RICARICA

Capacità dell'accumulatore	Tempi di ricarica per 1-2 accumulatori
18650 / 2200mAh	2,5 ore
18650 / 2600mAh	3 ore
14500 / 1000mAh	1 ora

I tempi di ricarica sono indicativi; i tempi di ricarica per l'accumulatore con capacità diverse possono essere calcolati allo stesso modo.

AZIONAMENTO

1. Inserire 1 o 2 accumulatori a ioni di litio 650 / 14500 nei vani di ricarica.
2. Fare attenzione a collegare gli accumulatori secondo la polarità corrispondente alle marcature presenti sui vani di ricarica (simboli + / -).
3. Collegare l'alimentatore di corrente AC con il caricabatteria e inserire poi l'alimentatore in una presa di corrente casalinga. L'indicatore LED lampeg gia adesso in rosso e indica che la ricarica sta avvenendo in modo regolare.
4. Quando l'indicatore LED cambia da rosso a verde, significa che il vano di ricarica dell'accumulatore è completamente carico.

AVVERTENZE IN MATERIA DI SICUREZZA

· Non modificare mai il caricabatteria o smontarlo in pezzi!
· Caricare esclusivamente accumulatori della tecnologia indicata con il presente caricabatteria. L'impiego di accumulatori errati può causare esplosioni e danni a persone e cose.
· Adatto all'impiego esclusivamente in ambienti chiusi.
· Tenere il caricabatteria lontano da fonti di calore.
· Proteggere l'apparecchio dall'umidità – l'acqua o altri eventuali fluidi non devono mai entrare in contatto con l'apparecchio perché potrebbero causare incendi o folgorazioni.
· Non lasciare alla portata dei bambini.
· È possibile che l'accumulatore non carichi se non è utilizzato da molto tempo. Alcuni cicli di carica e scarica possono ripristinare l'efficienza dei vecchi accumulatori.